plasco
Plásticos y complementos

# PANEL DE ALUMINIO

## *¿Qué es?*

Panel de Aluminio es un material compuesto, que consta de dos láminas de aluminio unidas aun núcleo de polietileno recubierto de diversas capas de pintura, la cual brinda una alta resistencia a los efectos climatológicos, protegiendo por más de 10 años el color al ser expuesto a los rayos ultra violeta.
ALUFORTE cumple con los estándares internacionales de calidad y proceso, lo cual brinda a nuestro producto, garantía de confiabilidad mundial.

ALU FORTE

plasco
Plásticos y complementos

# beneficios

- **Elegancia, brillo, estabilidad y magnificiencia** en sus proyectos.
- **Flexibilidad**, sin importar qué tan complejos sean sus diseños, ni el estado del edificio a remodelar.
- **Rigidez y fortaleza** aún cuando sea sometido a cambios extremos de temperatura, a condiciones de alta presión o carga de viento.
- Es un producto **ligero** y con una relación **resistencia** - peso sobresaliente.
- Puede ser **limpiado muy fácilmente** y no requiere ningún tipo de mantenimiento especial.
- Su centro termoplástico de polietileno permite baja conducción y alta resistencia **termo acústica**.
- Puede ser instalado como recubrimiento sin necesidad de modificar la estructura del edificio existente y sin interferir con las actividades al interior de los mismos.

plasco
Plásticos y complementos

# COMPOSICIÓN

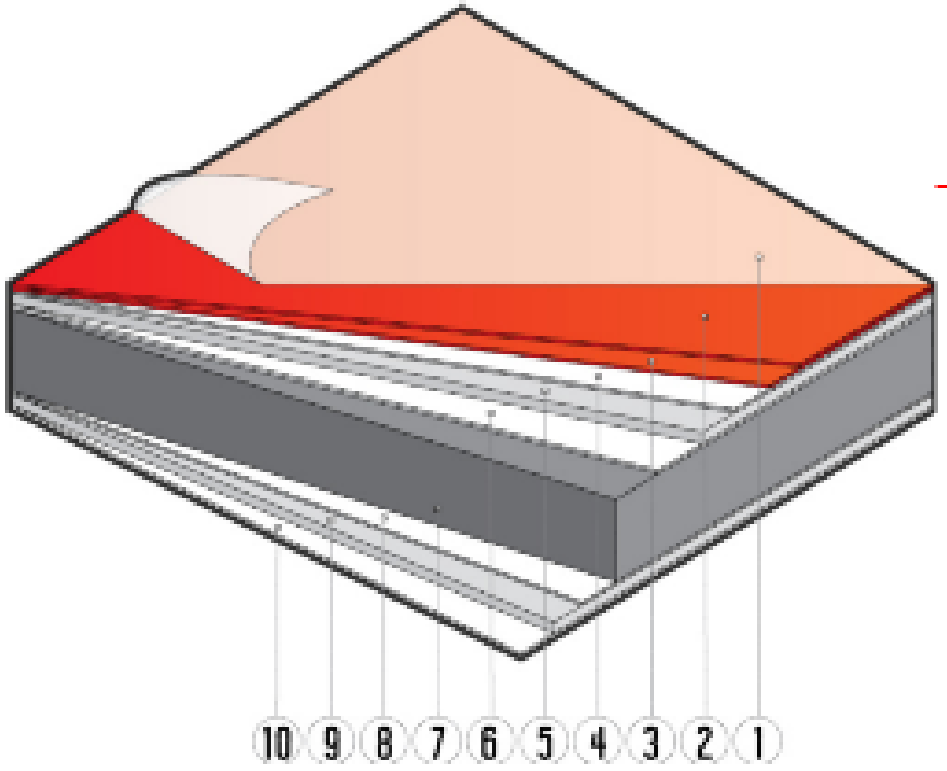


## COMPOSICIÓN

| | |
|---|---|
| Película protectora | 1 |
| Capa ligera de PVDF | 2 |
| Capa principal de PVDF | 3 |
| Capa de anticorrosivo | 4 |
| Capa de aluminio frontal | 5 |
| Capa de bondeo | 6 |
| Capa plástica intermedia no tóxica | 7 |
| Capa de bondeo | 8 |
| Capa de aluminio posterior | 9 |
| Capa de anticorrosivo | 10 |

plasco
Plásticos y complementos

# presentaciones

| | |
|---|---|
| **Espesor total** | **4mm** |
| **Espesor de capa de aluminio** | **0.40mm** |
| **Ancho** | **1.25** |
| **Largo** | **4.98 y 2.49m** |

* Especificaciones especiales se pueden fabricar bajo pedido

plasco
Plásticos y complementos

# COLORES

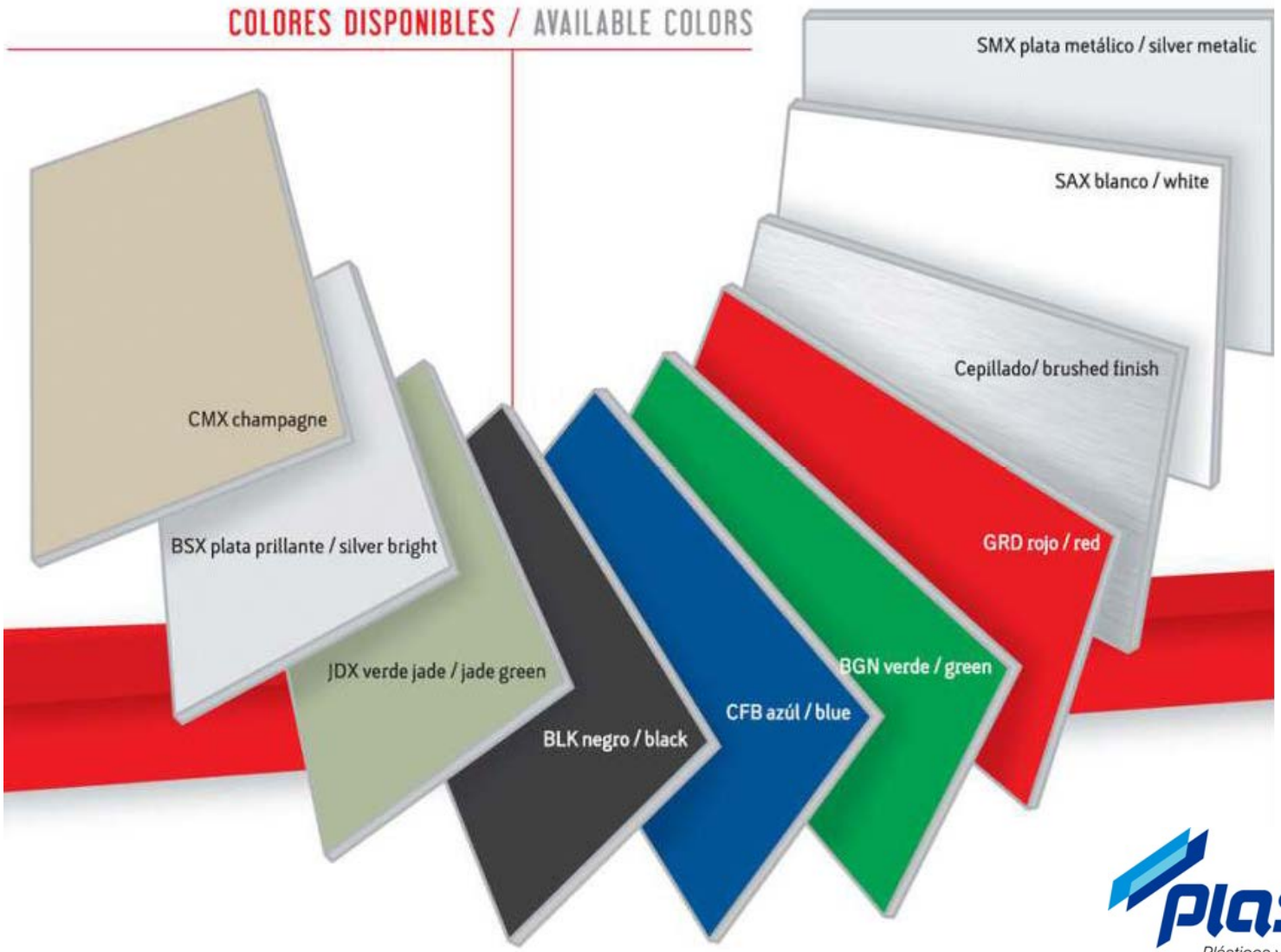


plasco
Plásticos y complementos

# APLICACIONES

- Recubrimiento de edificios.
- Muy recomendable para remodelaciones.
- Forro de columnas.
- Diseño exterior e imagen corporativa de estaciones de servicio, tiendas, centros comerciales, señalización y anuncios.
- Diseño de interiores, mamparas, muros, paredes de elevadores.
- Aplicaciones de kioskos, cabinas, paradas de autobús y mobiliario urbano

# ¿Qué se requiere para instalarlo?

- Por las características del panel compuesto de aluminio, éste puede ser manejado con gran versatilidad utilizando herramientas convencionales (sierra circular, router, caladora) y puede ser rolado para aplicaciones curvas.
- Existen varios métodos de instalación dependiendo de cada proyecto. Nuestra compañía puede brindarle asesoría, y, a través de nuestos Instaladores Certificados, le ofrecemos diseño de proyectos e instalación.

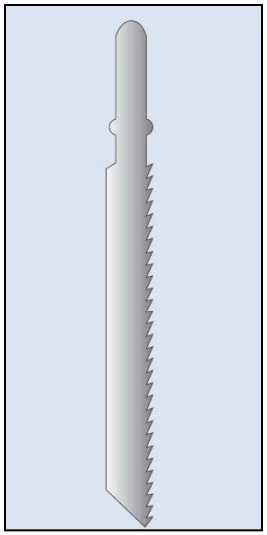

plasco
Plásticos y complementos

# ¿Cómo se dobla?

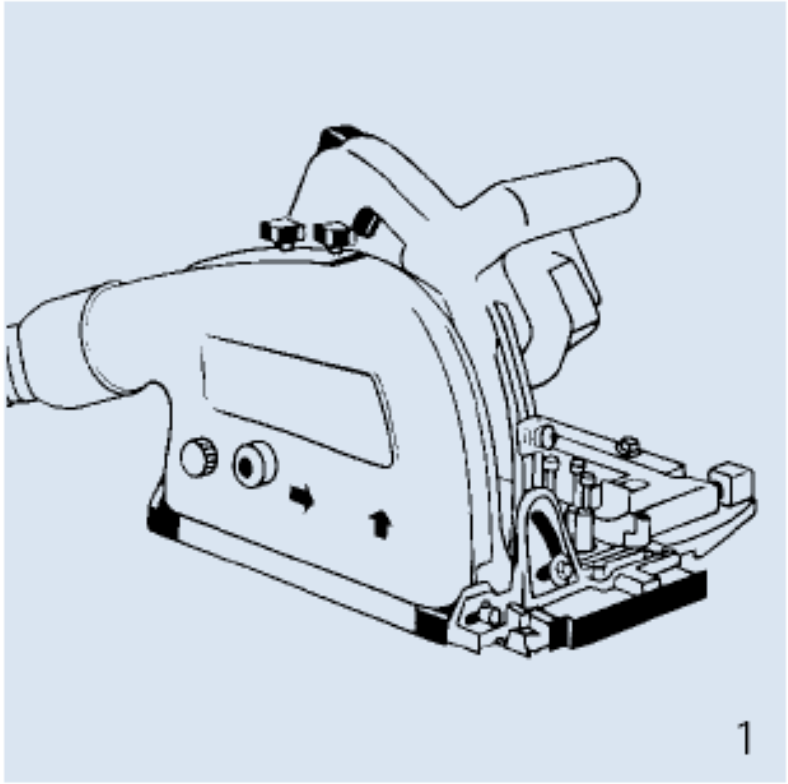


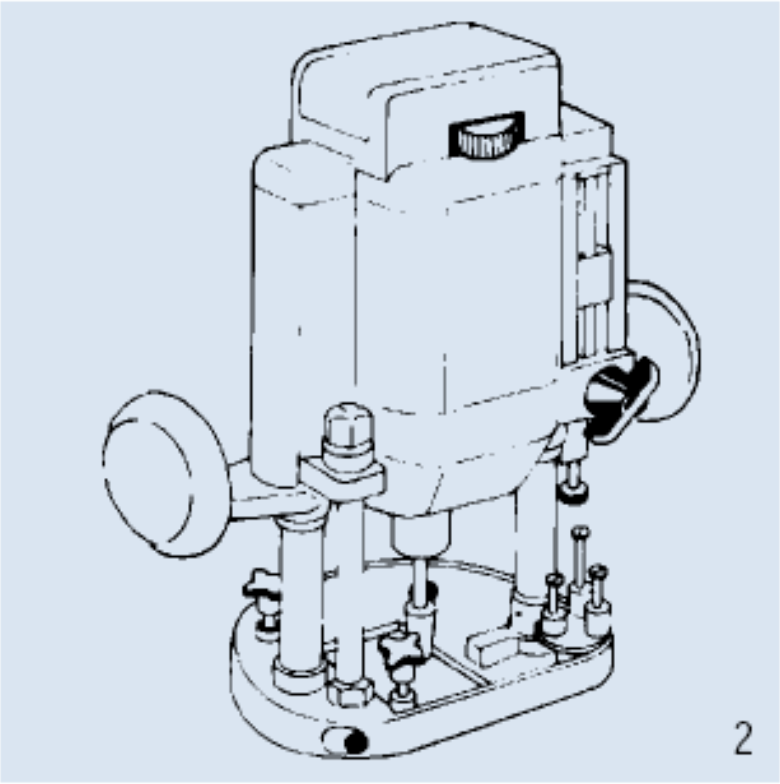


plasco
Plásticos y complementos

# ¿Cómo se dobla?

## MÉTODOS DE RANURACIÓN

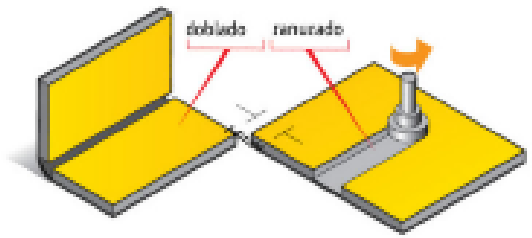


| | |
|---|---|
| resultado del doblez | angulo recto |
| radio externo | 5 mm |
| herramienta | cortador recto |
| aplicación | esquinas boleadas |

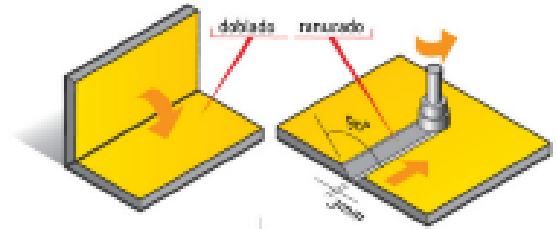


| | |
|---|---|
| resultado del doblez | angulo recto |
| radio externo | 2 mm |
| herramienta | cortador de angulo de 90° |
| aplicación | esquinas rectas |

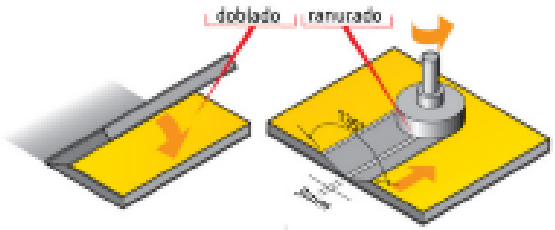


| | |
|---|---|
| resultado del doblez | angulo cerrado |
| radio externo | 2 mm |
| herramienta | cortador de angulo de 135° |
| aplicación | esquinas de 45° |

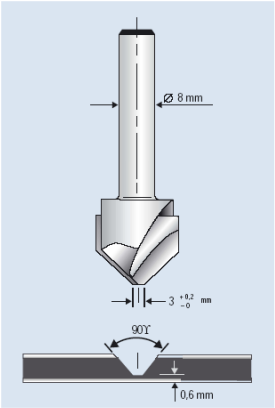


Fresa para ranuras en V de 90°
HM- Fresa Nº 79 803 (KWO)
HSS- Fresa Nº. 201 00 83 08 (MAWEX)

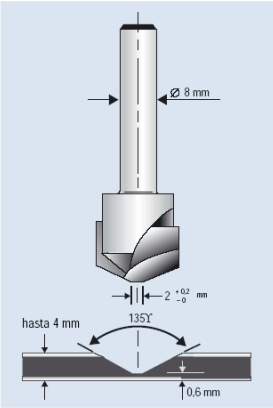


Fresa para ranuras en V de 135°
HM- Fresa Nº 79 804 (KWO)

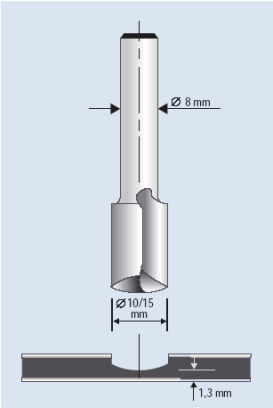


Fresa para ranuras rectangulares
HM- Fresa Nº 79 804 (KWO)

plasco
Plásticos y complementos

# ¿Cómo se dobla?

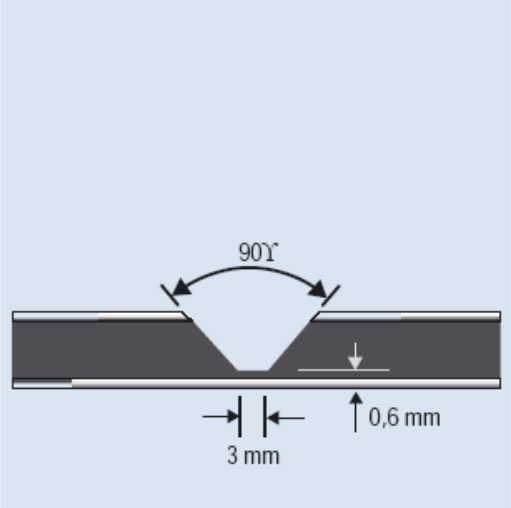


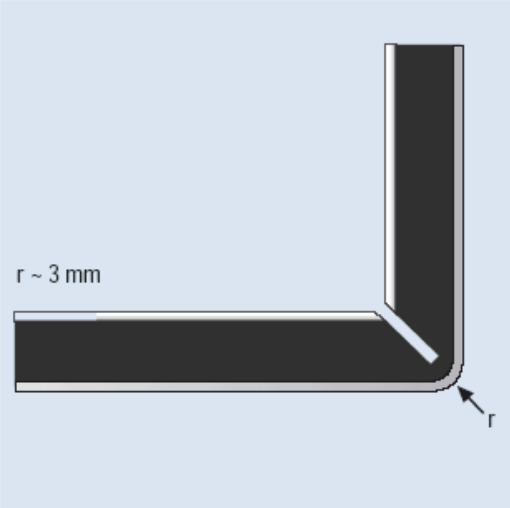


Ranura de fresado (en forma de V) para ángulos hasta 90°

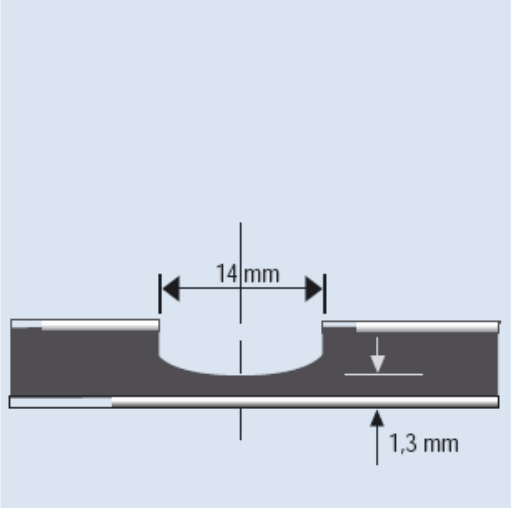


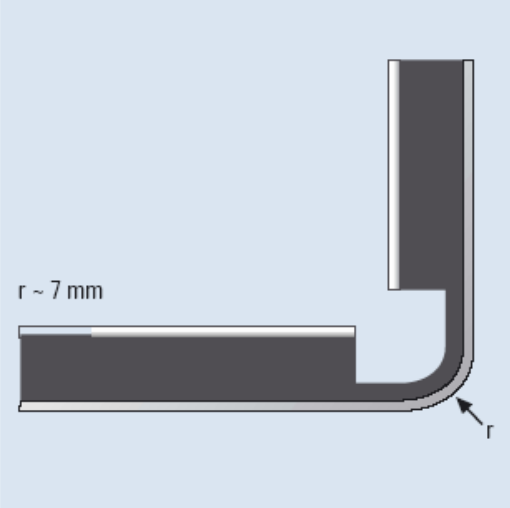


Ranura de fresado rectangular para ángulos hasta 180°, según el grosor de plancha

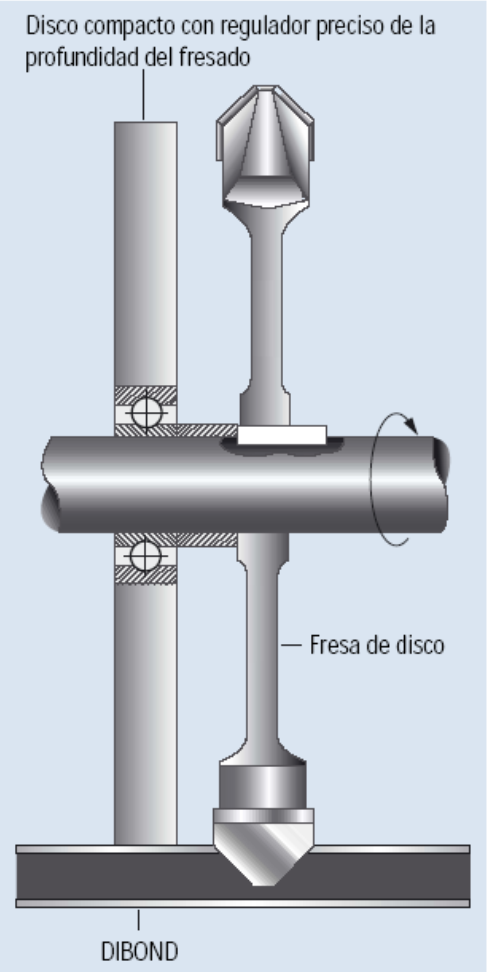


plasco
Plásticos y complementos

# ¿Cómo se dobla?

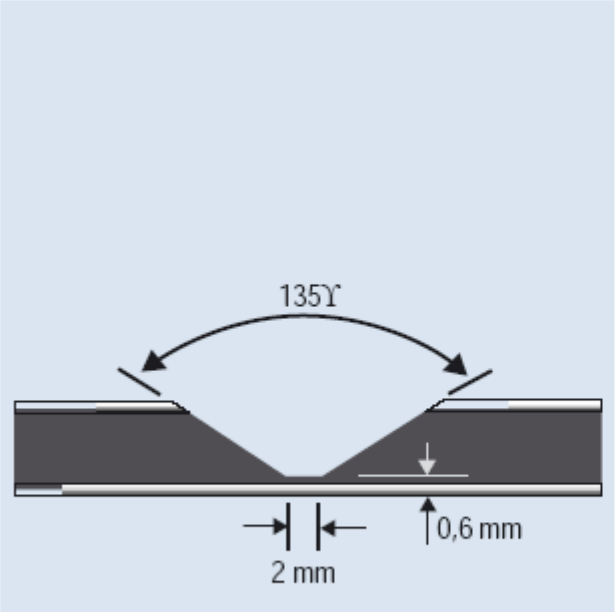


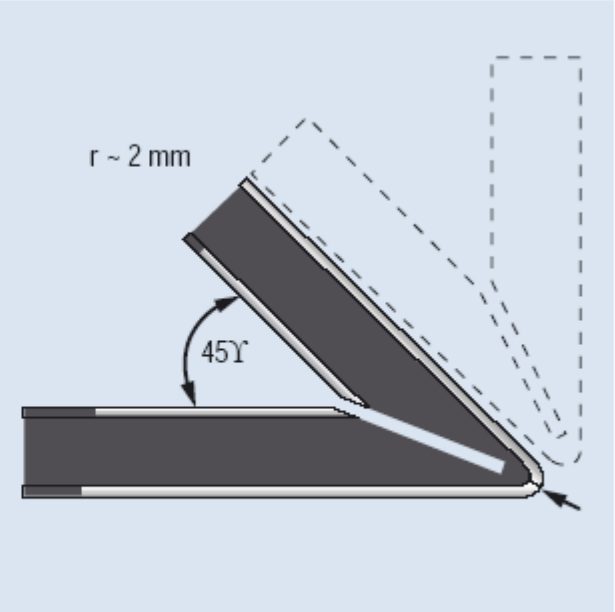


Ranura de fresado a 135° (en forma de V) para ángulos hasta 135°

plasco
Plásticos y complementos

# ¿Cómo se instala?

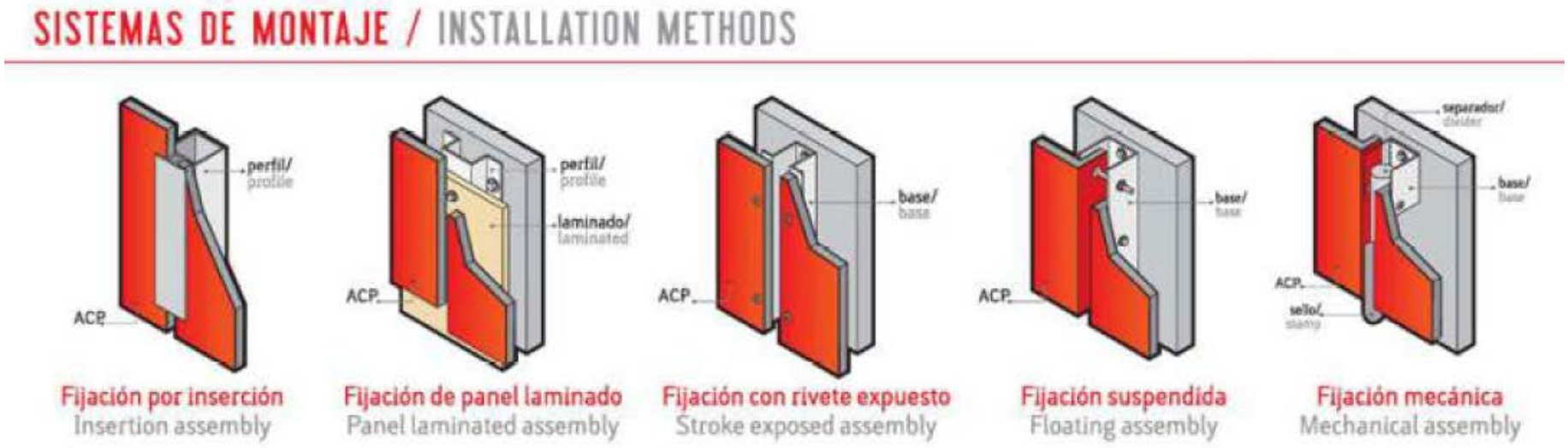


plasco
Plásticos y complementos

# PRECAUCIONES DE MANEJO Y ALMACENAMIENTO

- Durante el transporte y al descargarlas, las placas deben manipularse con precaución.

- No obstante, se debe revisar que el material no haya sufrido daños durante el transporte o provocados por la humedad (las placas DIBOND que estén húmedas deben secarse para evitar la posible formación de manchas u oxidación). Los daños deben notificarse inmediatamente y deben ser confirmados por la empresa de transporte.

- Almacenar las placas en un lugar protegido de la lluvia y las salpicaduras y evitar la humedad y la formación de agua condensada (p.ej. evitar poner las placas frías en un lugar caliente durante el transporte).

- Apilar los palets unos sobre otros (no almacenar las placas DIBOND en posición vertical), sin colocar más de 6 palets del mismo formato en la misma pila (las placas más pesadas deben colocarse en la parte inferior).

- Las placas deben manipularse individualmente por dos hombres y deben sujetarse por las 4 esquinas, no deben arrastrarse unas sobre otras. Mover las placas en posición vertical. Llevar guantes para evitar la formación de marcas.

plasco
Plásticos y complementos

# PRECAUCIONES DE MANEJO Y ALMACENAMIENTO

- Debe evitarse un almacenamiento superior a 6 meses. En caso de un almacenamiento más prolongado, debería pasarse un paño humedecido con alcohol una vez retirada la lámina de protección.

- Los cambios pronunciados de temperatura reducen la durabilidad de la lámina de protección. Retirar la lámina antes de instalar la placa en el exterior (la lámina de protección no es resistente a los rayos ultravioleta).

- En caso de que la lámina se desprendiera parcialmente durante la manipulación, pueden aparecer líneas de suciedad a la larga.

plasco
Plásticos y complementos

# MANTENIMIENTO

Con una limpieza profesional y regular no sólo se restaura la apariencia estética y representativa de la superficie, sino que además se garantiza el mantenimiento de su valor, ya que se eliminan la suciedad y los depósitos agresivos.

La asiduidad de la limpieza se determina en función de las condiciones ambientales y del grado de suciedad resultante de las mismas.

La limpieza debe realizarse de arriba a abajo, manualmente o con aparatos de limpieza adecuados.

Para superficies lacadas, utilizar paños de limpieza no abrasivos.

Por norma general se recomienda hacer una prueba con el producto de limpieza en un punto poco visible de la zona a limpiar, para comprobar su efecto sobre la superficie.

**No limpiar las superficies cuando estén calientes por el sol (>40° C): ¡Existe riesgo de que se formen manchas por el secado rápido!**

## Productos de limpieza

Debe solicitarse una lista de productos neutros para componentes de aluminio con recubrimiento orgánico o anodizados.

¡Deben respetarse las instrucciones de limpieza y seguridad del fabricante!

## Productos no apropiados

No deben utilizarse detergentes altamente alcalinos como sosa cáustica o productos excesivamente ácidos o altamente abrasivos como Vim, Ajax o Imi, ni productos que puedan disolver la capa de lacado.

plasco
Plásticos y complementos

plasco
Plásticos y complementos

plasco
Plásticos y complementos

La combinación de panel de aluminio y vidrio crea fachadas futuristas, modernas, altamente eficientes y amigables con nuestro medio ambiente.

plasco
Plásticos y complementos

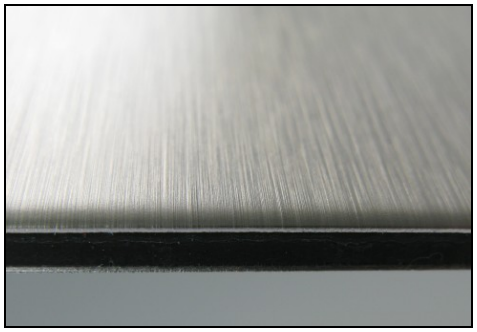

plasco

Plásticos y complementos

plasco

Plásticos y complementos